AZIENDA SANITARIA LOCALE DI PESCARA
Via Renato Paolini, 47 – 65124 Pescara (PE)

DELIBERAZIONE DEL DIRETTORE GENERALE
AZIENDA SANITARIA LOCALE DI PESCARA

ANNO: 2026 N. 1837

Data 13/11/2026

OGGETTO: PROPOSTA DI DONAZIONE DI UNA "LAVASCIUGA CANDY SMART PRO INVERTER" A FAVORE DELL'ASL DI PESCARA DA DESTINARE PRESSO LA U.O.C. DI PSICHIATRIA DEL P.O. DI PESCARA -ACCETTAZIONE-

IL DIRETTORE GENERALE

OGGETTO: PROPOSTA DI DONAZIONE DI UNA "**LAVASCIUGA CANDY SMART PRO INVERTER**" A FAVORE DELL'ASL DI PESCARA DA DESTINARE PRESSO LA U.O.C. DI PSICHIATRIA DEL P.O. DI PESCARA -ACCETTAZIONE-

PREMESSO che la Sig.ra Mariarenata Di Giuseppe, Presidente della Società "Wolf Pescara Castellammare ODV" con sede legale in Pescara (PE), via Tassoni n. 82, con nota conservata agli atti d'ufficio, ha proposto di donare alla ASL di Pescara una "**Lavasciuga Candy Smart Pro Inverter**" del valore complessivo di € 378,40 comprensivo di iva (22%), da destinare alla U.O.C. di Psichiatria del P.O. di Pescara;

PRESO ATTO che:

- la proposta di donazione contiene le indicazioni di cui all'art. 3 del Regolamento dei contratti di donazione e comodato, adottata dalla ASL di Pescara con atto deliberativo n. 811 del 21/07/2010;
- sussistono i presupposti dell'accettazione della donazione in oggetto di cui all'art. 4 del citato Regolamento;

CONSIDERATO che, ai sensi dell'art. 5 punto 5) del Regolamento dei contratti di donazione e comodato adottato dalla ASL di Pescara, l'accettazione di una donazione è stabilita con deliberazione del Direttore Generale su proposta del Responsabile della U.O.C. ABS;

EVIDENZIATO che, hanno espresso parere favorevole:

- Il Dott. Antonio D'Incecco, Responsabile della U.O.C. di Psichiatria del P.O. di Pescara;
- L'Ing. Antonio Busich, Direttore della U.O.C. Servizi Tecnici e Manutentivi;

RILEVATO che, la donazione in parola, non comporta alcun onere, né vincolo contrattuale futuro, per questa Azienda Sanitaria;

PRESO ATTO che l'accettazione di una donazione deve essere comunicata ai soggetti ed Uffici di cui all'art. 5 punti 5) e 6) del regolamento aziendale;

VISTO il Regolamento dei contratti di donazione e comodato, adottato dalla ASL di Pescara con atto deliberativo n. 811 dei 21/07/2010;

DELIBERA

1. **DI ACCETTARE,** la proposta di donazione avanzata dalla Mariarenata Di Giuseppe, Presidente della Società "Wolf Pescara Castellammare ODV" con sede legale in Pescara (PE), via Tassoni n. 82, la quale, con nota conservata agli atti d'ufficio, ha proposto di donare alla ASL di Pescara una "**Lavasciuga Candy Smart Pro Inverter**" del valore complessivo di € 378,40 comprensivo di iva (22%), da destinare alla U.O.C. di Psichiatria del P.O. di Pescara;

2. **DI TRASMETTERE** il presente atto al Responsabile della struttura beneficiaria della donazione e al Responsabile della U.O.C. Servizi Tecnici e Manutentivi del P.O. di Pescara per i successivi adempimenti di competenza;

3. **DI NOTIZIARE** il donante dell'avvenuta accettazione;

4. **DI DARE ATTO** che, ai sensi della Legge regionale n. 10/2022 decorsi i termini di pubblicazione di cui alla L. n. 69/2009, il presente provvedimento, sarà soggetto a pubblicazione integrale;

5. **DI PUBBLICARE** il presente atto nell'Albo Pretorio online sul sito www.asl.pe.it, ai sensi e per gli effetti di cui al D.lgs. 33/2013;

6. **DI DARE ATTO che** il presente provvedimento, ai sensi dell'art.6 del regolamento interno approvato con Delibera del Direttore Generale n° 705 del 28 giugno 2012, è

immediatamente esecutivo.

AZIENDA SANITARIA LOCALE DI PESCARA

Ufficio Approvvigionamento Beni e Servizi

Via Renato Paolini n. 47 – 65124 PESCARA

Web: www.asl.pe.it
e-mail: acquisizionebenieservizi@asl.pe.it
PEC: aslpescara@postecert.it

Tel. 085 425 3122 - 085 425 3035

PROPOSTA DI DONAZIONE

(Resa in conformità a quanto disposto dal regolamento dell'ASL di Pescara in tema di contratti di donazione e comodato adottato con l'atto deliberativo n. 811 del 21.07.2010)

DONANTE PERSONA FISICA

Il/La sottoscritto/a _____ nato/a a _____ il _____

residente in _____ cap _____ alla Via _____

Cod. fiscale _____ n. tel. _____ e-mail _____

in possesso della capacità giuridica ad effettuare donazioni;

DONANTE PERSONA GIURIDICA

Il/La sottoscritto/a DI GIUSEPPE MARIARENATA nato/a a [redacted] il [redacted]

nella qualità di PRESIDENTE della società LUPI PESCARA CASTELLAMMARE ODV

con sede legale in PESCARA alla Via TASSONI n. 88

cod./fiscale/partita IVA 91143790680 n. tel. [redacted] n. fax _____ e-mail LUPIPECASTELLAMMARE@GMAIL.COM autorizzato ad agire in nome e per conto della predetta società giusta procura generale/speciale n. _____ del _____

PROPONE DI DONARE

(barrare la casella corrispondente)

☐ La somma di denaro di € _____ a favore dell'ASL di Pescara con il seguente vincolo di destinazione _____

☒ Il seguente bene LAVASCIUGA da destinare alla seguente struttura Sanitaria dell'ASL di Pescara REPARTO PSICHIATRIA OSP. CIVILE PE

del quale si indicano i seguenti dati:

Produttore CANDY

Marchio SMARPRO INVERTER

Costo IVA inclusa 349,00 € + 29,40 € per TRASPORTO

Ditta dalla quale è stato acquistato RISPARMIO CASA di PESCARA - VIA SOCRATE 40

Del quale si dichiara che:
(barrare la casella corrispondente)

- ☐ Necessita di beni di consumo sui quali la ditta produttrice possiede diritti di esclusiva;
- ☐ Necessita di beni di consumo sui quali la ditta produttrice non possiede diritti di esclusiva;
- ☐ Necessita di beni di consumo
- ☐ Necessita di beni accessori sui quali la ditta produttrice possiede diritti di esclusiva;
- ☐ Necessita di beni accessori sui quali la ditta produttrice non possiede diritti di esclusiva;
- ☒ Non necessita di accessori.

Del quale intende donare:
(barrare la casella corrispondente)

- ☐ Materiali di consumo;
- ☐ Materiali accessori;
- ☒ Diritti di garanzia.

Del quale produce la seguente documentazione:
(barrare la casella corrispondente)

- ☒ Documentazione Tecnica;
- ☐ Certificazione attestante la conformità del bene ai requisiti previsti dalla vigente normativa che ne disciplina le caratteristiche;
- ☒ Fattura di acquisto;
- ☒ Copia dei documenti relativi alla garanzia

Data

08/10/2026

Firma

[redacted]

(N.B. allegare fotocopia di un documento d'identità del dichiarante in corso di validità)

PARERI SULLA PROPOSTA DI DONAZIONE

PARERE DEL RESPONSABILE DELLA STRUTTURA BENEFICIARIA DELLA DONAZIONE

reso in ottemperanza a quanto disposto dall'art. 5 comma 2) Regolamento ASL adottato con atto deliberativo n. 811 del 21.07.2010

Il / La sottoscritto/a D'INCECCO ANTONIO in qualità di responsabile della UOC SPDC _____, preso atto della proposta di donazione avanzata da DI GIUSEPPE M. relativa a LAVASCIUGA esprime il seguente parere sulla sua accettazione:

(barrare la casella corrispondente)

☒ Favorevole;

☐ Non Favorevole;

per i seguenti motivi UTILE PER MIGLIORARE IGIENE

la somma di denaro proposta in donazione verrà impiegata per le seguenti finalità _____

(parte da compilare soltanto in caso di proposta di donazione di somma di denaro)

Data

04.11.2026

Firma

[redacted]ARA
[redacted]UTE MENTALE
[redacted]IAGNOSI E CURA
[redacted]ENTE MEDICO RESPONSABILE
Dott. Antonio D'Incecco - Matr. 5480

PARERE DEL RESPONSABILE DELL'UFFICIO PREVENZIONE E PROTEZIONE PER LA SICUREZZA INTERNA DELL'ASL DI PESCARA

reso in ottemperanza a quanto disposto dall'art. 4 comma II punti 6) 7) 8) Regolamento ASL adottato con atto deliberativo n. 811 del 21.07.2010

(parere da esprimere soltanto in caso di proposta di donazione di beni)

Il/la Sottoscritto/a ANTONIO BUSICH in qualità di Responsabile dell'Ufficio Prevenzione e Protezione per la Sicurezza interna della ASL di Pescara, esaminata la documentazione tecnica inerente al bene LAVASCIUGA CANDY

esprime il seguente parere in merito all'accettazione della proposta di donazione del bene offerto:

(barrare la casella corrispondente)

☒ Favorevole in quanto il bene offerto risponde ai requisiti di conformità previsti dalla vigente normativa e non presenta rischi per i lavoratori che lo utilizzano;

☐ Non favorevole in quanto il bene offerto non risponde ai requisiti di conformità previsti dalla vigente normativa e presenta rischi per i lavoratori che lo utilizzano;

Data
05/11/2026

ASL PE Firma
[redacted]



Scansionato con CamScanner

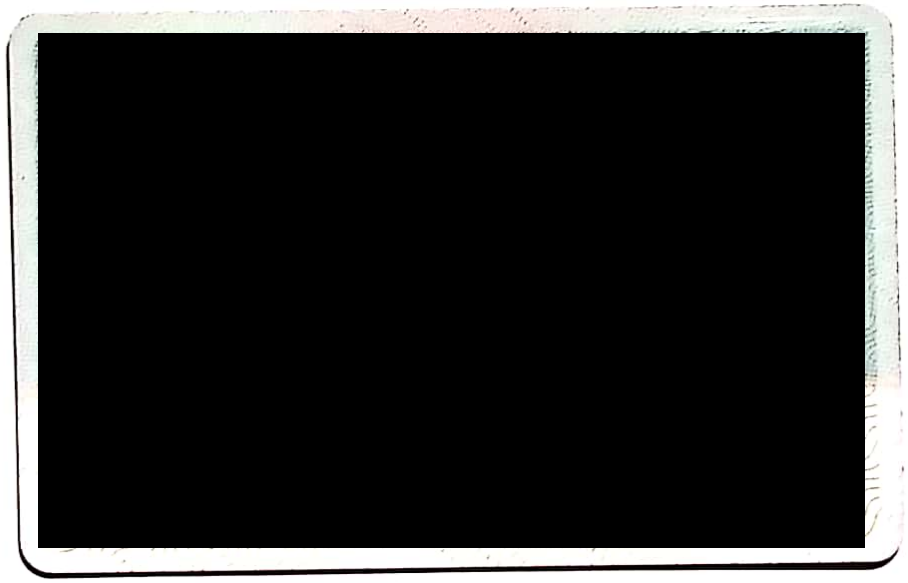

Scansionato con CamScanner

nexi
NEXI
MASTERCARD
ACQUISTO
RISPARMIO CASA
PESCARA

[redacted]

--- COPIA --- CLIENTE --
IMPORTO EUR 378,40

Transazione eseguita

Grazie e arrivederci

RisparmioCasa

PREZZI BASSI... SEMPRE!

CASALGEST S.R.L.
VIA SOCRATE, 3
PESCARA - 65127 - (PE)
TELEFONO 085 88 91 446
P.IVA \ COD. FISC. 02176100689

DOCUMENTO GESTIONALE

* Dati del Cliente:
WOLF PESCARA CASTELLAMMARE ODV
VIA TASSONI, 82
65129 PESCARA (PE)
P.IVA :
C.FIS.: 91143790680

Fattura N. 936/P /2026
Data 05-10-2026 Ora 13:08
MISURATORE FISCALE N.EC99025571
N.Pezzi 7
** Contributo CONAI assolto se dovuto **

Pezzi	Descrizione	EURO	COD
1.000	OFFERTA LAVASCIUGA C	349.00	22
6.000	CONSEGNA A DOMICILIO	29.40	22

COD	Aliq.	Imponibile	Iva	Corrisp.
22	22.00%	310,16	68,24	378,40
TOTALE		310,16	68,24	

Pagamento: A VISTA
Totale Euro 378,40

DOCUMENTO DI CORTESIA. NON SOSTITUISCE LA FATTURA ORIGINALE CHE VI SARA' INVIATA TRAMITE IL SISTEMA DI INTERSCAMBIO PREDISPOSTO DELL'AGENZIA DELLE ENTRATE. L'ORIGINALE DELLA FATTURA ELETTRONICA, QUALORA NON DOVESSE PERVENIRVI TRAMITE IL SISTEMA SDI, SARA A SUA DISPOSIZIONE NELL'AREA RISERVATA DEL SITO WEB DELL'AGENZIA DELLE ENTRATE.

NUMERO CASSA 3

05-10-2026 13:08
DOCUMENTO N. 0843-0175

99IEC025571

SEGUICI SU
WWW.RISPARMIOCASA.COM

CANDY

GUARANTEE

WWW.REGISTERCANDY.COM

AT BE/LU CH CZ DE DK ES/AD FI
FR GR HU HR IT KZ NO NL PL
PT RO RU SE SK SI TR UA UK/ROI

GARANTEE CARD - CARTA DI GARANZIA - CARTE DE GARANTIE - GARANTIEBELEG
TARJETA DE GARANTIA - ΚΑΡΤΑ ΕΓΓΥΗΣΗΣ - GARANTIEKAART - ГАРАНТИЙНЫЙ СЕРТИФИКАТ
Model / Serial number no. - Modello / N° di serie - Appareil / Nr. de serie - Gerätetyp / Gerätnummer
Modelo / Serial - Μονέλο / Αριθμός σειράς - Model / Serienummer - Модель / Серийный номер

Fill in the serial number of your appliance, for this refer to service manual - Scriva nelle caselle qui sotto il numero di serie del Suo apparecchio per favore. Per conoscerlo consulti il libretto d'uso e manutenzione - Indiquez dans cette case le numéro de série de votre appareil. Pour le connaître consulté votre manuel d'instruction - Füllen Sie bitte die Zeilen hierunter mit der Seriennummer des Gerätes aus. Um die zu kennen, lesen Sie bitte die Bedienungsanleitungen - Complete con el numero de serie de su electrodomestico, para ello haga refencia al manual de istrucciones

☐☐☐☐☐☐☐☐ ☐☐☐☐ ☐☐☐☐

.....

Name - Nome - Nom - Name - Nombre - Ονοματεπώνυμο - Naam - Ф.И.О.

.....

Street - Strada - Rue - Strasse - Calle - Οδός - Straat - Адрес

.....

Town - Città - Ville - Ort - Ciudad - Πόλη - Gemeente - Город, область

.....

Date of purchase - Data d'acquisto - Date d'achat - Kaufdatum
Fecha de compra - Ημερομηνία αγοράς - Aankoopdatum - Дата продажи

☐☐/☐☐/☐☐☐☐

.....

Dealer - Rivenditore - Revendeur - Händler - Establecimiento
Κατάστημα αγοράς - Handelaar - Продавец

.....

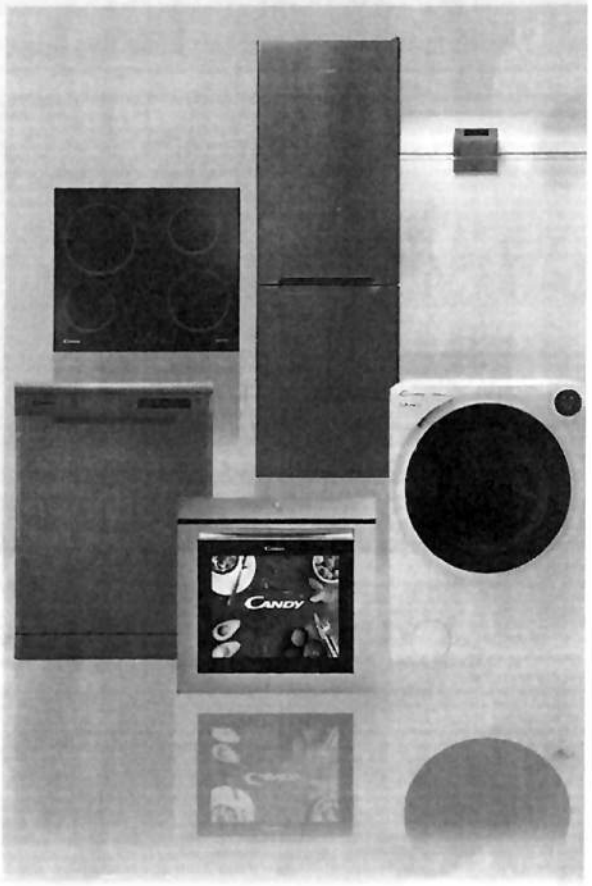

h

+43 0820 220224

(0,15 €/Min., aus dem Festnetz, Mobilfunk ggf. abweichend, Stand Jan 2009)

CANDY HOOVER AUSTRIA GmbH

www.candy.at

e ein Qualitätserzeugnis der Firma Candy erworben haben. Ihr Gerät wurde mit der gewohnten Sorgfalt hergestellt. Sollten Sie dennoch einen berechtigten Grund :h an den nächstgelegenen Hoover Kundendienst unter der Rufnummer 0820 / 220224 (0,15 €/Min., aus dem Festnetz, Mobilfunk ggf. abweichend, Stand Jan 2009) etzungen für unser Tätigwerden bitten wir Sie, dem Kundendienstpersonal diese Garantiebedingungen und den Kaufbeleg vorzulegen. Diese Hoover-Garantie) Rechten gegenüber dem Händler aus dem Kaufvertrag. Dem Käufer, der das Gerät erstmals in Betrieb nimmt, leisten wir ab dem Zeitpunkt der Übergabe für die diesen Garantiebedingungen aufgeführten Umfange. Voraussetzung ist jedoch, dass das Gerät in Österreich gekauft wurde und außerdem diese Garantiebedingungen werden. Bei gewerblichem oder diesem gleich zu setzendem Gebrauch (z.B. Hotel, Ferienwohnung, Pensionen etc.) bzw. bei gemeinschaftlicher Nutzung bzw. n Haushalt beträgt die Garantiedauer 12 Monate. Wird das in Österreich gekaufte Gerät in einen anderen Staat verbracht, in welchem ein von uns autorisiertes die dort technischen Voraussetzungen (z.B. Spannung, Frequenz usw.) erfüllt, so gelten die Garantiebedingungen des jeweiligen Staates, in dem sich das Gerät wir alle Mängel, die auf Material- oder Fertigungsfehler beruhen, beheben. Die Garantieleistungen werden ohne jede Berechnung durchgeführt. Ausgeschlossen gel, die zurückzuführen sind auf: nicht vorschriftsmäßigen Anschluss oder Installation bzw. Nichtbeachtung der Einbauvorschriften und Bedienungsanweisungen; aushaltsnahe Nutzung; Verschleiß (z.B. Gummiteile, Motorkohlen, Bremsbeläge, Keilriemen, Schläuche, Leuchtmittel, Filter, Düsen, Verlängerungsrohre, Staubtüten äden, Beschädigung der Oberfläche oder der Glasteile durch Stoß oder Schlag) bzw. Witterungseinflüsse. Für Folgeschäden übernehmen wir keine Haftung. Durch atzlieferung) wird die Garantiefrist nicht verlängert oder erneuert. Die Garantie erlischt, wenn Reparaturen oder Eingriffe durch Personen, die nicht zu unserer enommen werden. Das Gleiche gilt, wenn das Typenschild, bzw. die Gerätenummer entfernt oder unleserlich gemacht wurden, oder wenn Teile fremder Herkunft rantie, wenn der Mangel nicht unverzüglich angezeigt wird.

uxembourg

+32 02 752 9410

Belgique
Candy Hoover Belgium SA/NV
www.candy.be

: deux ans à partir de la date d'achat de l'appareil.
ériode, les pièces fonctionnelles seront remplacées, ou bien réparées gratuitement, comprenant les frais de main-d'œuvre, de déplacement et de transport.
areil ne pourra être exigé.
able des dommages survenant aux objets ainsi qu'aux personnes, consécutifs soit à une installation non conforme aux dispositions légales et réglementaires soit n service et d'utilisation telles que définies dans la notice d'utilisation. La garantie ne peut intervenir si les appareils ont fait l'objet, notamment : • d'une mise en • d'utilisation à des fins professionnelles, commerciales et/ou industrielles, • de détérioration ou d'accidents provenant de chocs, chutes, négligences, défauts de tion du matériel ou d'intervention effectuées par du personnel ou une entreprise non agréée par le constructeur ou réalisées avec des pièces de rechange non d'origine obilisation de l'appareil suite à un incident mécanique, une vérification, et/ou une remise en état ne peut donner lieu au paiement d'une quelconque indemnité. us ne font pas obstacle à l'application des règles régissant la garantie de l'acheteur par le vendeur contre les défauts de conformité du bien et des vices cachés.
etermijn: 2 jaar vanaf de originele aankoopdatum van het toestel. Garantievoorwaarden: gedurende de garantietermijn worden functionele onderdelen nbegrip van arbeidsloon, voorrijkosten en transportkosten. Een omruiling van het toestel kan in geen geval geëist worden. Beperking van de garantie: rden gesteld voor gebreken of schade aan toestellen of personen ten gevolge van installaties die niet conform zijn met de wettelijke en reglementaire bepalingen dsvoorschriften of de aanwijzingen in de gebruiks-, installatie- en montagehandleiding. Buiten de garantie vallen gebreken en storingen als gevolg van: • onjuiste sioneel, commercieel en/of industrieel gebruik,• externe invloeden, zoals transportschade, schade als gevolg van stoten of slaan en het niet-uitvoeren van de en, • herstellingen en aanpassingen die zijn uitgevoerd door personen of serviceorganisaties die niet door de fabrikant zijn gemachtigd of waarbij niet-originele ikt. De immobilisatie van een toestel ten gevolge van een mechanisch incident, een onderhoud en/of een herstelling kan geen aanleiding geven tot het betalen **arantie** De hierboven vermelde garantiebepalingen vormen geen belemmering voor de toepassing van de regels inzake de garantierechten van de koper jegens ructiefouten.

0848 780780

Candy Hoover AG
www.candy-hoover.ch

arantie wird auf folgenden Zeitraum gewährt: Bei normalem Hausgebrauch innerhalb der Familie für 24 Monate, bei gewerblichem oder diesem gleichzusetzendem ei Gemeinschaftsbenutzung, für 12 Monate, gerechnet vom Kaufdatum des fabrikneuen Gerätes.
: Candy Hoover AG übernimmt die Behebung aller Mängel, die auf Material- oder Fertigungsfehler zurückzuführen sind. Die Garantieleistung erstreckt sich dabei ; Gerätes, bzw. auf kostenlosen Ersatz fehlerhafter Teile. Die ausgewechselten Teile gehen in das Eigentum der Candy Hoover AG über. Alle darüber hinausgehenden f Minderung, auf Austausch des Gerätes, auf Kostenerstattung bei Schadensbehebung durch Dritte ohne unser vorheriges Einverständnis und auf Schadenersatz, der über jeht, sind ausgeschlossen. Die Entscheidung über Berechtigung eines Garantieanspruches sowie über die Art der Behebung von Garantiemängeln bleibt uns überlassen. ser Garantie stehen Fehler oder Mängel, die zurückzuführen sind auf:
n, z.B. Nichtbeachten der gültigen SEV-Vorschriften sowie den SVGW Richtlinien für Wasser und Gas oder der Gebrauchs- und Montageanweisung des Herstellers pruchung **c)** Abnutzung von Teilen, die durch den Gebrauch einem natürlichen Verschleiss unterworfen sind, wie Keilriemen, Glühbirnen,Bremsbeläge, Papiersäcke sportschäden, Beschädigung der Oberfläche oder der Glasteile durch Stoss oder Schlag, Schäden durch Witterungseinflüsse oder sonstige Naturerscheinungen on anderer Seite als der autorisierten Candy Hoover AG-Kundendienststelle vorgenommen wurden
rt und ausschliesslicher Gerichtsstand für beide Parteien ist Cham. Es ist schweizerisches Recht anzuwenden.

0848 780780

Candy Hoover AG
www.candy-hoover.ch

tie - La garantie est valable 24 mois pour l'usage normal dans une famille, et 12 mois pour l'usage professionnel (hôtel, pension, à l'emploi de plusieurs personnes ppareil.
Nous prenons à notre charge tous les défauts entrainés par le matériel ou la construction. La garantie comprend la remise en état gratuite de la machine ou le euses. Les pièces défectueuses et remplacées seront retournées à Candy Hoover AG. Toutes autres prétentions sont exclues, en particulier en matière de conversion, ou en matière de remboursement des frais encourus pour la levée des dérangements par des tiers, sans accord préalable de Candy Hoover AG, et de dommages et ent des pièces défectueuses. C'est à Candy Hoover de décider si une demande de garantie est justifiée ou non, et de décider la manière de régler un cas sous garantie. a garantie cesse en cas de défauts dont l'apparition est dû à: **a)** montage erroné ou installation défectueuse, par exemple du fait du non-respect des prescriptions e gaz, ou du mode d'emploi et des instructions d'installation du fabricant **b)** un service ou un emploi non conforme aux prescriptions **c)** usure des pièces soumises ppareil, telles que courroies, ampoules, brosses, sacs en papier **d)** défauts ou dérangements provenant de causes externes, par exemple dégâts de transport, dommages e à la suite d'un choc ou d'un coup, dommages causés par les intempéries ou par toute autre force naturelle **e)** réparations ou modifications auxquelles auraient rès-vente autorisé Candy Hoover
on et le for exclusif de juridiction pour les deux parties est à Cham. Le droit Suisse est applicable.

0848 780780

Candy Hoover AG
www.candy-hoover.ch

ode di garanzia si estende dal giorno d'acquisto: 24 mesi per l'uso normale in famiglia, 12 mesi per l'uso professionale, come alberghi, pensioni, uso collettivo, ecc.
- La Candy Hoover AG garantisce – gratuitamente – la riparazione o la sostituzione di qualsiasi parte che dovesse presentare difetti di materiale o di fabbricazione. sesso. Sono escluse tutte le altre rivendicazione, in particolare per quanto riguarda la risoluzione del contratto, la sostituzione o il deprezzamento dell'elettrodomestico, ni effettuate da terzi senza previo consenso della Candy Hoover AG, il risarcimento di danni oltre la sostituzione dei pezzi difettosi. La Ditta Candy Hoover decide nodo di riparazione.
lla garanzia sono difetti risultanti da:
sempio non conformemente alle norme in vigore dell'ASE, della Società Svizzera per l'Industria del Gas e dell'Acqua potabile (SSIGA) e alle istruzioni di montaggio uzioni d'uso **c)** Usura di parti in seguito ad uso normale, ad esempio cinghie, lampadine, spazzole, sacchi di carta **d)** Cause esterne, ad esempio avarie durante il tl in vetro causate da colpi o urti, guasti provocati dal tempo e da altre cause naturali **e)** Riparazioni e altri interventi effettuati da persone non autorizzate e non da er
mento e foro competente esclusivo per entrambe le parti è Cham. Per eventuali contestazioni verrà applicato il diritto svizzero.

epublic

841 111 125

www.candy-hoover.cz

r značek CANDY, HOOVER a IBERNA koncernu CANDY GROUP.
plněné, čitelně a nesmazatelně vyplnit přední stranu tohoto záručního listu. Neúplně vyplněný, neoprávněně přepisovaný latný. Kupující ve vlastním zájmu ihned při koupi zkontroluje, zda záruční list byl prodávajícím řádně vyplněn.

ZÁRUČNÍ LIST
Uschovejte a předložte servisnímu mechanikovi
Datum prodeje, razítko a podpis:

sítésével összehasonlítva aránytalan többletköltséget eredményezne figyelembe véve a termék (szolgáltatás) tíbátlan állapotban képviselt értékét, a szerződésszegés súlyát, a fogyasztó ér
8. A jótállási kötelezettség teljesítése azt a vállalkozást terheli, amelyet a fogyasztóval kötött szerződés a szerződés tárgyát képező szolgáltatás nyújtására kötelez. A jótállásbó a fogyasztási cikk tulajdonosa érvényesítheti, feltéve, hogy fogyasztónak minősült. A jótállási igény a kötelező 1 év jótállási határidőn belül, hűtőszekrények és fagyasztószekré év, amely az eladott termék márkaszervizében jelentheto be (név és cím a jótállási jegy alján található).
9. Ha a fogyasztó a termék meghibásodása miatt a vásárlástól számított három munkanapon belül érvényesít csereigényt, a forgalmazó nem hivatkozhat aránytalan többletköltségre, hane terméket kicserélni, feltéve, hogy a meghibásodás a rendeltetésszerű használatot akadályozza.
10. Amennyiben a kötelező jótállással, kellék- és termékszavatossággal kapcsolatos szolgáltatások során a fogyasztók jogai sérülnek, úgy a fogyasztó kezdeményezheti a megyei (fővárosi) k kamarák mellett működő békéltető testület eljárását is.
11. A fogyasztó az igényével közvetlenül fordulhat a túloldalon feltüntetett javítószolgálathoz. Figyelem! A nevesített javítószolgálatok kizárólag javítást végeznek, vagy az eladónál bevált ványt (vagy cserére jogosító forgalmazói tájékoztatót) állítanak ki.
12. Szervizszolgáltatásunkkal kapcsolatos észrevételelt vevőszolgálatunkon teheti meg. Vevőszolgálatunk elérhetősége:
Candy Hoover Hungary Kft.
1122 Budapest, Városmajor u. 13.
Telefon: 06 1 798-4932; fax: 06 1 798-4926;
e-mail: customerservice@candy.hu • web: www.candy.hu
A javítás helye:
1. Az üzemeltetés helyén javítjuk meg a rögzített bekötésű, valamint a 10 kg-nál súlyosabb, vagy helyi közúti közlekedési eszközökön kézi csomagként nem szállítható termékeket. Az ettől termékek esetén, a jótállási jegyen feltüntetett szervizek valamelyikébe kell beszállítani a terméket.
2. Ha a javítás az üzemeltetés helyén nem végezhető el, a le- és felszerelésről, valamint az el- és visszaszállításról a szerviz gondoskodik.
3. Javítószolgálatunk a helyszíni kiszállást a hatályos jogszabály szerint teljesíti.

HR Hrvatska

01 6413 790

CANDY HO
CANDY HOOVER Z

JAMSTVENA IZJAVA

Jamstvo važi 24 mjeseca od dana prodaje uz obavezno predočenje računa i jamstvenog lista ovlaštenom servisu. Uređaj je namijenjen isključivo za rad u domaćinstvu.

Izjavljujemo da će proizvod u jamstvenom roku raditi ispravno ako se upotrebljava po datim tehničkim uputstvima te ćemo snositi sve troškove otklanjanja kvarova i tehničkih nedostataka vrijeme trajanja jamstva. U tom slučaju, podmirujemo trošak transporta (viakom, poštom, brodom i autobusom), ukoliko korisnik rukuje s proizvodom po uputstvima za montažu i rukovan

Otklanjanje kvarova nastalih nepravilnim rukovanjem, zbog loših uvjeta (prenizak ili previsok napon, vlaga, prehladni prostori za normalan rad hladnjaka…), otklanjanje kvarova nastalih z montaže ili održavanja kao i otklanjanje kvarova nastalih korištenjem uređaja u profesionalne svrhe (hoteli, restorani, čistionice, domovi...) ne podliježu jamstvu.
Jamstvo ne obuhvaća greške koje prouzroči stamo tijelo ubačeno u uređaj , čišćenje filtera perilica rublja , posuđa te zamjene žarulja u hladnjacima i pećnicama.
Za vrijeme jamstvenog roka nije dopušteno da proizvod popravlja neovlaštena osoba. U slučaju popravka dužeg od sedam dana, jamstvo se produljuje za period u kojem je uređaj bio ne prijave kvara, navedite vrstu kvara, model uređaja te osobne podatke.

IT Italia

02 400 48 200

Servizio attivo dal lunedì al venerdì, dalle 8.00 alle 18.30 e il sabato, dalle 8.00 alle 13.00.
Il costo della chiamata è pari a quello di una chiamata nazionale su rete fissa, secondo il piano tariffario previsto dal proprio operatore.

I prodotti di Candy Hoover Group S.r.l. (di seguito "Candy") sono coperti dalla garanzia legale per i difetti di conformità, che è prevista agli artt.128-135 del codice del consumo e di cui è respons relativamente ai beni venduti nei propri punti vendita. Per il periodo di due anni dal momento dell'acquisto, il consumatore può in qualsiasi momento beneficiare della garanzia legale, che copre i dif esistenti al momento della consegna, e sempre che il difetto di conformità sia denunciato al venditore entro i due mesi successivi dalla data della scoperta del difetto stesso.
Sulla base di accordi con i propri venditori, Candy presta i servizi di assistenza tecnica per i prodotti coperti da garanzia legale attraverso la sua rete di centri di assistenza autorizzati.
Inoltre Candy, in qualità di produttore, offre, una garanzia convenzionale della durata di due anni dalla data di acquisto o consegna per tutti i prodotti. La garanzia convenzionale offerta da C produttore e la garanzia legale di cui è responsabile il venditore sono equivalenti in termini di durata e condizioni applicabili e possono essere entrambe attivate al numero 02 400 48 200.
- Condizioni di garanzia convenzionale - Il presente documento contiene le condizioni di garanzia riconosciute da Candy Hoover Group S.r.l. (di seguito anche "Candy") con riferimento ai propri Le presenti condizioni di garanzia sono rispettose dei diritti riconosciuti al consumatore dal decreto Legislativo 6 settembre 2005 n. 206 (il c.d. "Codice del Consumo") e in ogni caso non limitan pregiudicano il diritto del consumatore a beneficiare della garanzia legale di conformità di cui è responsabile il venditore.
- Durata e condizioni della garanzia convenzionale Candy garantisce i propri prodotti dai difetti di conformità (come definiti all' Art. 129 del codice del Consumo) esistenti al momento della periodo di due anni decorrenti dalla data di consegna del prodotto. I difetti di conformità che derivano dall'imperfetta installazione del prodotto o da danni di trasporto sono coper qualora l'installazione e il trasporto siano compresi nel contratto di vendita del prodotto e siano stati effettuati dal venditore o sotto la sua responsabilità.
Il consumatore è tenuto a comprovare, mediante un documento di consegna o un documento valido ai fini fiscali (come lo scontrino o la ricevuta fiscale), rilasciato dal rivenditore, la data in cui la consegna del prodotto. Il nominativo del rivenditore, gli estremi identificativi del prodotto e il prezzo, e che l'installazione e il trasporto siano ricompresi nel contratto di vendita del prodotto con il ri il consumatore richieda un intervento in garanzia per un difetto di conformità derivante dalla imperfetta installazione del prodotto o da danni di trasporto). Ai fini dell'operatività della garanzia, pert che la documentazione di cui sopra sia conservata dal consumatore ed esibita al momento dell'intervento del prodotto.
Il consumatore decade dai propri diritti se non denuncia il difetto di conformità entro il termine di due mesi dalla data in cui ha scoperto il difetto.
La garanzia è soggetta alle seguenti condizioni: il prodotto deve essere utilizzato per scopi domestici e, comunque, non nell'ambito di attività imprenditoriali o professionali; tutte le operazioni collegamento del prodotto alla rete di distribuzione dell'energia elettrica, dell'acqua e del gas devono essere effettuate da personale qualificato e seguendo scrupolosamente le indicazioni riport istruzioni per l'installazione nonché nel libretto d'uso e manutenzione inseriti all'interno della confezione del prodotto; tutte le operazioni di utilizzo del prodotto, così come la manutenzione p essere effettuate secondo le prescrizioni e indicazioni riportate nel libretto di istruzioni d'uso e manutenzione; tutti gli interventi di riparazione del prodotto devono essere seguiti da personale dei c autorizzata Candy; i ricambi, così come gli accessori e i materiali di consumo utilizzati, devono essere esclusivamente quelli originali. Una volta scaduto il periodo di garanzia oppure qualora la operante per le ragioni indicate nel presente documento, i costi di eventuali interventi di riparazione saranno a carico del consumatore.
- Esclusione della garanzia convenzionale La garanzia non opera qual ora il guasto non dipenda da un difetto di conformità esistente al momento della consegna, quale ad esempio: usura(t vita media del prodotto), negligenza, trascuratezza d'uso, cattiva manutenzione per mancato rispetto di quanto raccomandato nei libretti d'suo, regolazioni incomplete, errata installazione e/o a impianti di alimentazione e scarico, laddove imputabili al consumatore, impianti di alimentazione e scarico non a norma, non correttamente mantenuti o che per le loro caratteristiche non installazione a regola d'arte e da danni di trasporto, laddove imputabili al consumatore.
La presente garanzia copre soltanto i difetti di conformità del prodotto e pertanto non vi rientrano i controlli e la manutenzione periodiche, come pure quelli per le dimostrazioni di funzionamento nel caso in cui su richiesta del consumatore, sia effettuato un intervento tecnico da parte del personale dei centri di assistenza tecnica in relazione a quanto sopra indicato, i costi dell'intervento parti di ricambio saranno a totale carico del consumatore.
- Oggetto della garanzia convenzionale Qualora nel periodo di validità della garanzia sia accertato e riconosciuto un difetto di conformità del prodotto esistente al momento della consegna, il diritto al ripristino della conformità del prodotto mediante riparazione del prodotto o alla sostituzione dello stesso.
Resta inteso che si provvederà alla sostituzione del prodotto (con il medesimo prodotto o, qualora non fosse possibile, con un altro con caratteristiche equivalenti o migliori), in luogo della ripara nel caso in cui quest'ultima sia oggettivamente impossibile o eccessivamente onerosa.
Durante il periodo di vigenza della garanzia, nel caso in cui il centro di assistenza autorizzata accerti che il mal funzionamento non dipende da un vizio di conformità, può essere richiesto al consur del costo sostenuto dai tecnici per la verifica. Tale rimborso ammonterà ad un importo ragionevole e verrà preventivamente indicato al consumatore. Salvo prova contraria, si presume che i dif che si manifestano entro sei mesi dalla consegna del prodotto esistessero già a tale data, a meno che tale ipotesi sia incompatibile con la natura del prodotto o con la natu conformità. Gli eventuali interventi di riparazione o sostituzione non estendono la durata della garanzia originaria che decorre sempre dalla data della consegna.
- Estensione territoriale La garanzia è valida solo per il territorio italiano (compresi la Repubblica di San Marino e lo Stato della Città del Vaticano), pertanto nel caso il difetto sia riscontrato su un pr ed installato sul territorio italiano, il consumatore può rivolgersi direttamente al centro di assistenza autorizzato da Candy componendo il numero 02 400 48 200 valido per le chiama Gli acquirenti di prodotti Candy residenti in altre nazioni, per la garanzia e l'assistenza, dovranno rivolgersi alla filiale e/o distributore Candy del luogo (elenco sul sito di www.candy.it) che presterà la le condizioni in vigore nelle singole nazioni.
- Limitazioni della responsabilità del produttore Candy declina ogni responsabilità per eventuali danni che possano derivare, in modo diretto o indiretto, a persone, cose e animali per la ma di tutte le prescrizioni indicate nell'apposito libretto istruzioni d'uso e concernenti specialmente le avvertenze in tema di installazione, uso e manutenzione del prodotto.

KZ Kazakhstan

+7 800 707 0204

Candy Hoover Group тобының кәсіпорындарымен шығарылатын электр тұрмыс құралдарының кепілдікті және кепілдіктен кейінгі жөндеуі уәкілетті сервис орталықтар асырылады. Кепілдік, буйымды Пайдалану жөніндегі нұсқаулыққа сәйкес дұрыс пайдаланған және кепілдік шартын сақтаған жағдайда, тауарды сатып алудың дерегін шарттарын куәландыратын дұрыс толтырылған құжаттарды ұсынған кезде, сатып алудың сәтінен бастап 12 айдың ішінде жарамды.
Кепілдік шарты
1. Сертификат. - Кепілдік Кепілдік Сертификаты немесе касса (тауар) чегі, тауарды сатып алудың дерегін немесе шарттарын куәландыратын басқа да құжат болған жа
- Кепілдік Сертификаты онда қателер, түзетілген немесе сәйкес келмейтін жерлер болған кезде жарамсыз.
- Сертификатта бағандар толтырылуы керек: буйымның атауы, үлгісі, буйымның сериялық нөмірі, сатудың күні, сатушының қолы, сауда ұйымының мөрі.
- Ұсынылған құжатта сатудың күні болмаған кезде кепілдіктің мерзімі автоматты түрде буйымды дайындаған күнінен басталған есептеледі.
2. Тасымалдау және сақтау. - Буйымды ұқыпсыз тасымалдаудан және сақтаудан пайда болған буйымның кез келген ақаулары тегін кепілдікті жөндеуге жатпайды.
3. Орнату және пайдалану. Егер буйымның ақауы:
- Буйымды электрмен, сумен және газбен жабдықтау желілеріне дұрыс қоспаудан, сондай-ақ жоғарыда керсетілген желілердің параметрлерінің міндетті мемлекеттік стандарттармен және Пайдалану жөніндегі нұсқаулықпен ұсынылған параметрлерге сәйкес келмеуінен.
- Буйымды Пайдалану жөніндегі нұсқаулыққа сәйкес пайдаланбаудан, сондай-ақ ақаудың механикалық немесе басқа да түрлерінің пайда болуына әкелген ұқыпсыз п
- Буйымды оның тікелей мақсатынан тыс немесе үй жағдайынан басқа мақсатқа пайдаланудан туындаған болса тегін кепілдікті жөндеу жүргізілмейді.
4. Жөндеу. Егер буйымның:
- Бетен адамдардың араласуының немесе Фирма уәкілеттік бермеген сервис орталықтарының немесе тұлғалардың жөндеуінің белгілері болса
- Фирмамен рұқсат берілмеген құрылымын өзгертудің белгілері немесе қолайсыз жиынтықтаушылары болса.

CANDY

SMART PRO INVERTER



1 INSTALLATION

2 PROGRAM START

3 FILTER MAINTENANCE

4 PROGRAM LIST

5 APP PAIRING PROCESS

6 REMOTE CONTROL ACTIVATION

Download the hOn App

Download on the App Store

Google play

EXPLORE IT ON AppGallery

FR

43040925

To download any other further information in your language, please go to:

go.he.services/candy-um

Vóór de machine in gebruik genomen wordt moeten de transportbeveiligingen, volgens de hierna volgende aanwijzingen verwijderd zijn. Overtuig u er tevens van dat de wartel van de inlaatslang stevig op de inlaat, aan de achterkant van de machine, gedraaid is.	NL
Πριν από την εκκίνηση του μηχανήματος, οι συσκευές μεταφοράς ασφαλείας πρέπει να αφαιρεθούν σύμφωνα με τις παρακάτω οδηγίες. Βεβαιωθείτε επίσης ότι ο εύκαμπτος σωλήνας εισόδου στο πίσω μέρος συνδέεται καλά.	EL
Pred prvim zagonom morate iz stroja odstraniti blokade, ki omogocajo varen transport aparata. To naredite na nacin opisan spodaj. Ravno tako preverite, da je cev na zadnji strani stroja zadosti zategnjen.	SL
Prije pokretanja perilice, sigurnosni sklop za transport mora biti uklonjen prema nize navedenim uputama. Isto tako budite sigurni da je dovodna cijev na straznjoj strani cvrsto spojena.	HR
Inainte de a porni masina de spalat, trebuie indepartate sistemele de siguranta pentru transport, urmand instructiunile. De asemenea, asigurati-va ca furtunul din spate este conectat corect.	RO
Pred spustením spotrebice je nutno odstranit ochranné prepravní zarízení podle níze uvedenych pokynu. Ujistete se také, ze jsou prívodní hadice na zadní stene pevne pripojeny.	CZ
Pred spustením spotrebica je nutné odstránit' ochranné prepravné prvky podl'a nizsie uvedenych pokynov. Taktiez sa presvedcte, ci je prívodná hadica na zadnej stene pevne pripojená.	SK
Zanim uruchomisz urzadzenie pamietaj o tym aby usunac wszelkie zabezpieczenia transportowe zgodnie z instrukcja. Pamietaj tez aby prawidlowo podlaczyc waz lub weze.	PL
A gép üzembe helyezése elõtt a biztonságos szállításhoz szükséges elemeket távolítsa el az alábbi leírás szerint! Gyözödjön meg arról is, hogy a gép hátsó oldalán a beeresztõtömlõ(k) elég erõsen van(nak) csatlakoztatva!	HU
Устройства для безопасной транспортировки должны быть убраны перед включением машины согласно нижеслдующей инструкции. Также убедитесь, что заливной (-ые) шланг(-и) подсоедины надежно.	RU

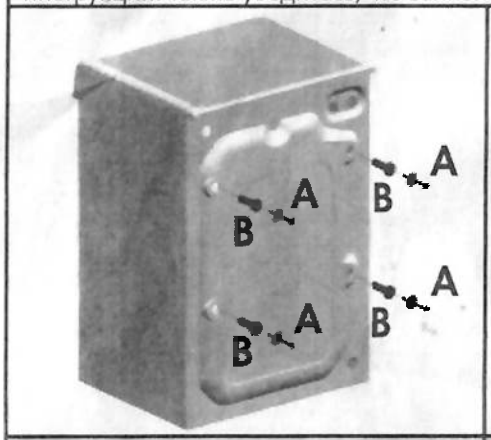

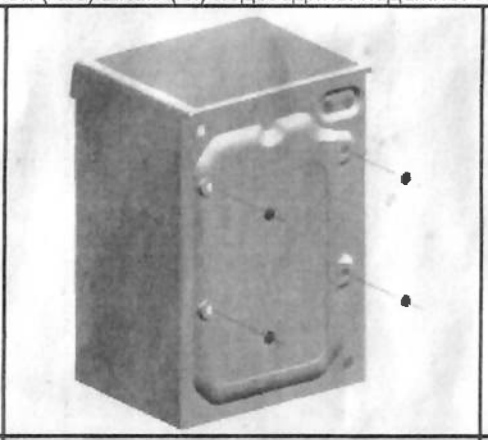

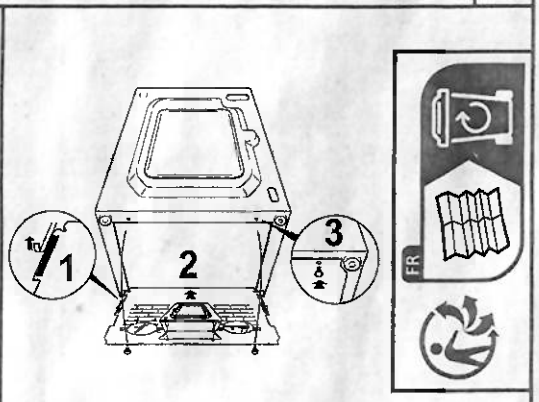

Draai de **2** of **4** schroeven (**A**) aan de achterkant los en verwijder de **2** of **4** schijven (**B**).	Sluit de **2** of **4** gaten met behulp van de pluggen die in de instructie-envelop zitten.	Plaats de 'dempplaat' aan de onderzijde zoals weergegeven in figuur. Alleen beschikbaar voor bepaalde modellen	NL
Ξεβιδώστε τις **2** ή **4** βίδες (**A**) που βρίσκονται στην πίσω πλευρά της συσκευής και αφαιρέστε τους **2** ή **4** δοκούς (αποστάτες) (**B**).	Καλύψτε τις **2** ή **4** οπές χρησιμοποιώντας τις τάπες που θα βρείτε μέσα στο φάκελο με τις οδηγίες	Τοποθετήστε το "κυματοειδές" φύλλο στον πάτο της συσκευής όπως φαίνεται στην εικόνα. διατίθεται μόνο σε ορισμένα μοντέλα.	EL
Odvijte **2** ali **4** vijake (**A**) na hbrtni strani in odstranite **2** ali **4** ploščice (**B**).	Zakrijte **2** ali **4** luknje s pomočjo čepov, ki jih boste našli v ovojnici z navodili.	Nagubano ploščo "polionda" namestite na dno, kot je to prikazan na sliki. Na voljo samo za nekatere modele.	SL
Csavarozza ki a hátoldalon lévő **2** vagy **4** csavart (**A**), és távolítsa el a **2** vagy **4** alátétet (**B**).	Takarja le a **2** vagy **4** furatot a borítékban található dugók felhasználásával.	Helyezze a "polionda" lapot a készülék aljába, ahogy a ábra. Dostupno samo za neke modele.	HR
Deșurubați cele **2** sau **4** șuruburi (**A**) situate în partea din spate a mașinii și scoateți cele **2** sau **4** garnituri (**B**).	Astupați cele **2** sau **4** orificii folosind dopurile furnizate împreună cu mașina.	Așezați placa "polionda" la bază, așa cum se observă în figura. Disponibil numai pentru anumite modele.	RO
Vyšroubujte **2** nebo **4** šrouby (**A**) na zadní straně spotřebiče a vyndejte **2** nebo **4** pojistky (**B**).	Překryjte **2** nebo **4** otvory použitím dodaných záslepek.	Umístěte „polionda" panel na dno dle obrázku. K dispozici pouze pro některé modely.	CZ
Vyskrutkujte **2** alebo **4** skrutky (**A**) na zadnej strane spotrebiča a vyberte **2** alebo **4** poistky (**B**).	Prekryte **2** alebo **4** otvory použitím dodaných krytiek.	Umiestnite „polionda" panel na dno podľa obrázku. Dostupné iba pre niektoré modely.	SK
Odkręcić śruby szt. **2** lub **4** (**A**) na tylnej ścianie i usunąć podkładki dystansowe szt. **2** lub **4** (**B**).	Zabezpieczyć otwory szt. **2** lub **4** stosując w tym celu zatyczki dostarczonych w woreczku z instrukcją.	Zamontować osłonę z tworzywa od spodu urządzenia jak pokazano na rysunku. Dostępny w wybranych modelach.	PL
Csavarozza ki a hátoldalon lévő **2** vagy **4** csavart (**A**), és távolítsa el a **2** vagy **4** alátétet (**B**).	Takarja le a **2** vagy **4** furatot a borítékban található dugók felhasználásával.	Helyezze a "polionda" lapot a készülék aljába, ahogy a ábra mutatja. csak bizonyos modelleknél áll rendelkezésre.	HU
Выверните **2** или **4** винта (**A**) на задней стенке и снимите **2** или **4** прокладки (**B**).	Закройте **2** или **4** отверстия пробками, которые находятся в конверте с инструкцией.	Закрепите лист гофрированного материала на дне машины, как показано на рисунке. доступно только для некоторых моделей	RU

Cod. 43038918

istruzioni e verificare la corretta installazione del tubo carico acqua.	
Before starting up the machine, the safety transport devices must be removed following the instructions below. Also make sure that the inlet hose(s) at the rear is (are) tightly connected.	EN
Avant de mettre la machine en marche, il est indispensable d'enlever les dispositifs de sécurité pour le transport en suivant ces instructions. S'assurer en outre que le tuyau d'alimentation soit bien serré au dos de l'appareil.	FR
Vor der inbetriebnahme des Gerätes ist es unerläßlich, die Transportsicherungen entsprechend dieser Anleitung zu entfernen. Vergewissern Sie sich, daß der Zulaufschlauch an der Geräterückseite fest angeschraubt ist.	DE
Antes de poner la maquina en funcionamiento, es indispensable quitar los dispositivos de seguridad utilizados para el transporte siguiendo las instrucciones siguientes. Asegúrese además de que el tubo de carga del agua, que se encuentra en la parte posterior de la máquina, esté bien apretado.	ES
Antes de usar o aparelho, é indispensável tirar os dispositivos de segurança de transporte, conforme as instruções que seguem. Certifique-se, inclusive, de que o tubo de carga atrás do aparelho esteja bem apertado.	PT
Inden maskinen tages i brug, skal transportsikringerne fjernes ud fra nedenstående anvisninger. Sørg også for, at indløbsslangen/ slangerne bag på er tilsluttet korrekt.	DA
Ennen koneen käynnistämistä kuljetussuojukset tulee poistaa seuraavien ohjeiden mukaan. Tarkista myös koneen takana olevien syöttöletkujen liitännät.	FI
Før du starter maskinen, må transportsikringene fjernes i henhold til instruksjonene nedenfor. Kontroller også at inntaksslangen(e) på baksiden er koblet til riktig.	NO
Innan maskinen startas måste allt säkerhetsemballage avlägsnas. Se instruktionerna nedan. Kontrollera att inloppsslangen på maskinens baksida är ordentligt ansluten.	SV

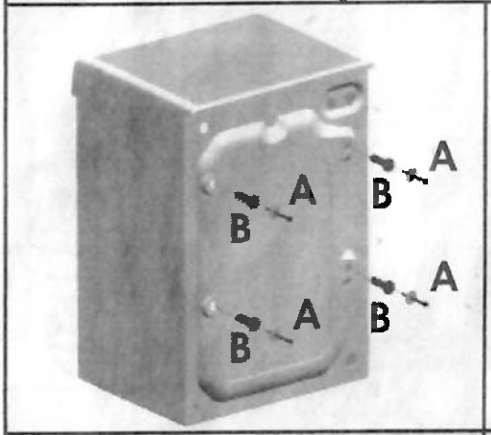

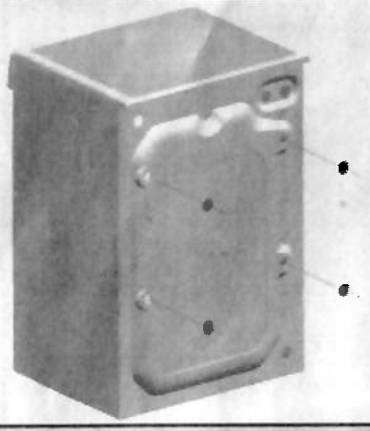

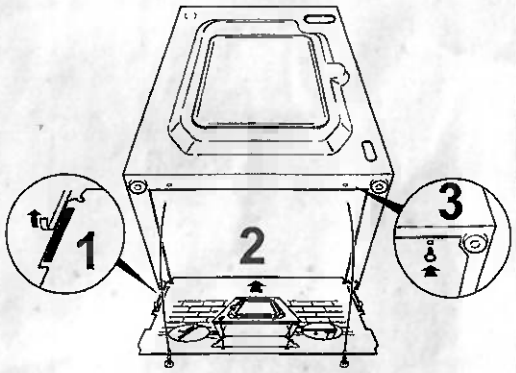

Svitare le **2** o **4** viti **(A)** sul lato posteriore e rimuovere i **2** o **4** distanziali **(B)**.	Richiudere i **2** o **4** fori utilizzando i tappi contenuti nella busta istruzioni.	Applicare il foglio polionda sul fondo come mostrato in figura. Disponibile solo per alcuni modelli.	IT
Remove the **2** or **4** transportation screws **(A)** on the back and remove the **2** or **4** flat washers, rubber bungs and plastic spacer tubes **(B)**	Cover the open transportation screw holes with the **2** or **4** plastic caps included in the instruction bag.	Place the corrugated plastic sheet into the base of the appliance as shown in figure. Available only for some models.	EN
Dévissez les **2** ou **4** vis **(A)** sur le dos de l'appareil et retirer les **2** ou **4** cales **(B)**.	Fermez les **2** ou **4** trous en utilisant les connecteurs inclus dans l'enveloppe ou se trouve la notice.	Placer le panneau "polionda" sur le bas comme indiqué sur la figure. Disponible uniquement pour certains modèles.	FR
Lösen Sie die **2 bzw. 4** Schrauben **(A)** auf der Geräterückseite und entfernen die **2** bzw. **4** Distanzstücke **(B)**.	Schließen Sie **2** bzw. **4** Öffnungen anschließend mit den beigefügten Abdeckungen.	Bringen Sie die Kunststoffabdeckung wie in Abb. Nur für einige Modelle verfügbar.	DE
Extraer los **2** o **4** tornillos **(A)** que se encuentran en la parte posterior de la lavadora y quitar los dos **2** o **4** seguros de transporte **(B)**.	Obstruir los **2** o **4** orificios que quedan tras retirar los tornillos con los tapones que se encuentran en el sobre que contiene las instrucciones.	Coloca la lámina de "polionda" en la parte inferior como se indica en la figura. Disponible solo en algunos modelos.	ES
Desaparafuse os **2** ou **4** parafusos **(A)** na traseira para remover os **2** ou **4** calços **(B)**.	Feche os **2** ou **4** orifícios usando as tampas incluídas.	Coloque a placa de polionda no fundo, como demonstrado na figura. Disponível apenas em alguns modelos.	PT
Skru **2** eller **4** skruer **(A)** på bagsiden ud og fjern **2** eller **4** mellemlægsplader **(B)**.	Luk **2** eller **4** huller med propperne inkluderet i instruktionskuverten.	Placera polionda-arket i bunden som vist på figur. Kun tilgængeligt på visse modeller.	DA
Irrota takaa **2** tai **4** ruuvia **(A)** ja poista **2** tai **4** täytelevyä **(B)**.	Tuki **2** tai **4** reikää käyttöohjekuoressa olevilla tulpilla.	Aseta poliondalevy koneen pohjaan piirroksen. Käytettävissä vain joillakin malleilla.	FI
Skru løs **2** eller **4** skruer **(A)** på baksiden og fjern **2** eller **4** skiver **(B)**.	Lukk **2** eller **4** hull med pluggene som følger med i dokumentkonvolutten.	Plasser poliondaarket i bunnen som vist i figur. Tilgjengelig kun for noen modeller.	NO
Skru løs **2** eller **4** skruer **(A)** på baksiden og fjern **2** eller **4** skiver **(B)**.	Tillslut de **2** eller **4** hålen med pluggarna som finns i dokumentationskuvertet.	Plasser poliondaarket i bunnen som vist i figur. Tillgänglig endast för vissa modeller.	SV

Cod. 43038918

RADIO EQUIPMENT INFORMATION

'echnology	Wi-Fi	BLE	NFC
	IEEE 802.11b/g/n	Bluetooth v4.2, BR/EDR, BLE	ISO/IEC 14443 Type A
y Band(s) [MHz]	2401÷2483	2402÷2480	13.553÷13.567
ı Power [mW]	100	10	< 1

TIVA SULLE APPARECCHIATURE RADIO:
gia - **B** Norma - **C** Banda(e) di frequenza [MHz] - **D** Potenza massima [mW]

ante, Candy Hoover Group Srl, dichiara che l'apparecchiatura radio è conforme alla direttiva 2014/53/UE. Il testo completo della one di conformità UE è disponibile al seguente indirizzo Internet: www.candy-group.com

TIONEN ZUR FUNKAUSRÜSTUNG:
ogie - **B** Standard - **C** Frequenzband(-bänder) [MHz] - **D** Maximale Leistung [mW]

rklärt Candy Hoover Group Srl, dass das Funkgerät der Richtlinie 2014/53/EU entspricht. Der vollständige Text der EU-ätserklärung ist unter der folgenden Internetadresse verfügbar: www.candy-group.com

UIPMENT INFORMATION:
ogy - **B** Standard - **C** Frequency Band(s) [MHz] - **D** Maximum Power [mW]

andy Hoover Group Srl declares that the radio equipment is in compliance with Directive 2014/53/EU. The full text of the EU declaration of y is available at the following internet address: www.candy-group.com

CIÓN SOBRE EL EQUIPO RADIOELÉCTRICO:
gía - **B** Norma - **C** Banda de frecuencias [MHz] - **D** Potencia máxima [mW]

sente, Candy Hoover Group Srl declara que el equipo radioeléctrico es conforme con la Directiva 2014/53/UE. El texto completo de la n UE de conformidad está disponible en la dirección Internet siguiente: www.candy-group.com

TIONS SUR LE MATÉRIEL RADIO:
gie - **B** Standard - **C** Bande(s) de fréquence [MHz] - **D** Puissance maximale [mW]

gné, Candy Hoover Group Srl, déclare que l'équipement radioélectrique est conforme à la directive 2014/53/UE. Le texte complet de la n UE de conformité est disponible à l'adresse internet suivante: www.candy-group.com

TIE OVER RADIO-APPARATUUR:
gie - **B** Standaard - **C** Frequentieband(en) [MHz] - **D** Maximum vermogen [mW]

verklaart Candy Hoover Group Srl dat de radio-apparatuur voldoet aan de Richtlijn 2014/53/EU. De volledige tekst van de EU-verklaring instemming is beschikbaar op het volgende internetadres: www.candy-group.com

ÇÃO DO EQUIPAMENTO DE RÁDIO:
ia - **B** Padrão - **C** Banda de Frequência(s) [MHz] - **D** Potência Máxima [mW]

o assinado(a) Candy Hoover Group Srl declara que o presente equipamento de rádio está em conformidade com a Diretiva 2014/53/UE. O ral da declaração de conformidade está disponível no seguinte endereço de Internet: www.candy-group.com

ЦИЯ ЗА РАДИО ОБОРУДВАНЕ:
тия - **B** Стандарт - **C** Честотна лента(и) [MXц] - **D** Максимална мощност [мВт]

ото Candy Hoover Group Srl декларира, че радиооборудването е в съответствие с Директива 2014/53/ЕС. Пълният текст на ята за съответствие на ЕС е достъпен на следния интернет адрес: www.candy-group.com

E O RÁDIOVÉM ZAŘÍZENÍ:
gie - **B** Standard - **C** Frekvenční pásmo (-a) [MHz] - **D** Maximální výkon [mW]

Candy Hoover Group Srl tímto prohlašuje, že rádiové zařízení je v souladu se směrnicí 2014/53/EU. Úplné znění ES prohlášení o shodě ici na této internetové adrese: www.candy-group.com

ΡΙΕΣ ΕΞΟΛΙΣΜΟΥ ΑΣΥΡΜΑΤΗΣ ΣΥΝΔΕΣΗΣ:
ια - **B** Πρότυπο - **C** Μπάντα(ες) συχνοτήτων [MHz] - **D** Μέγιστη ισχύς [mW]

όν, η Candy Hoover Group Srl δηλώνει ότι δηλώνει ότι ο εξοπλισμός ασύρματης σύνδεσης συμμορφώνεται με την οδηγία 2014/53/ΕΕ. κείμενο της δήλωσης συμμόρφωσης της ΕΕ διατίθεται στην ακόλουθη διαδικτυακή διεύθυνση: www.candy-group.com

IJE O RADIJSKOJ OPREMI:
ja - **B** Standard - **C** Frekvencijski pojas(evi) [MHz] - **D** Maksimalna snaga [mW]

ı Candy Hoover Group Srl izjavljuje da je radijska oprema u skladu s Direktivom 2014/53/EU. Cijeli tekst Deklaracije EU o usklađivanju ı na sljedećoj internetskoj adresi: www.candy-group.com

ENDEZÉS ADATAI:
ia - **B** Szabvány - **C** Frekvenciasáv(ok) [MHz] - **D** Maximális teljesítmény [mW]

RADIO EQUIPMENT INFORMATION

A	Technology	Wi-Fi	BLE	NFC
B	Standard	IEEE 802.11b/g/n	Bluetooth v4.2, BR/EDR, BLE	ISO/IEC 14443 Type A
C	Frequency Band(s) [MHz]	2401÷2483	2402÷2480	13.553÷13.567
D	Maximum Power [mW]	100	10	< 1

IT

INFORMATIVA SULLE APPARECCHIATURE RADIO:
A Tecnologia - B Norma - C Banda(e) di frequenza [MHz] - D Potenza massima [mW]

Il fabbricante, **Candy Hoover Group Srl**, dichiara che l'apparecchiatura radio è conforme alla direttiva 2014/53/UE. Il testo completo della dichiarazione di conformità UE è disponibile al seguente indirizzo Internet: www.candy-group.com

DE

INFORMATIONEN ZUR FUNKAUSRÜSTUNG:
A Technologie - B Standard - C Frequenzband(-bänder) [MHz] - D Maximale Leistung [mW]

Hiermit erklärt **Candy Hoover Group Srl**, dass das Funkgerät der Richtlinie 2014/53/EU entspricht. Der vollständige Text der EU-Konformitätserklärung ist unter der folgenden Internetadresse verfügbar: www.candy-group.com

EN

RADIO EQUIPMENT INFORMATION:
A Technology - B Standard - C Frequency Band(s) [MHz] - D Maximum Power [mW]

Hereby, **Candy Hoover Group Srl** declares that the radio equipment is in compliance with Directive 2014/53/EU. The full text of the EU declaration of conformity is available at the following internet address: www.candy-group.com

ES

INFORMACIÓN SOBRE EL EQUIPO RADIOELÉCTRICO:
A Tecnología - B Norma - C Banda de frecuencias [MHz] - D Potencia máxima [mW]

Por la presente, **Candy Hoover Group Srl** declara que el equipo radioeléctrico es conforme con la Directiva 2014/53/UE. El texto completo de la declaración UE de conformidad está disponible en la dirección Internet siguiente: www.candy-group.com

FR

INFORMATIONS SUR LE MATÉRIEL RADIO:
A Technologie - B Standard - C Bande(s) de fréquence [MHz] - D Puissance maximale [mW]

Le soussigné, **Candy Hoover Group Srl**, déclare que l'équipement radioélectrique est conforme à la directive 2014/53/UE. Le texte complet de la déclaration UE de conformité est disponible à l'adresse internet suivante: www.candy-group.com

NL

INFORMATIE OVER RADIO-APPARATUUR:
A Technologie - B Standaard - C Frequentieband(en) [MHz] - D Maximum vermogen [mW]

Bij dezen verklaart **Candy Hoover Group Srl** dat de radio-apparatuur voldoet aan de Richtlijn 2014/53/EU. De volledige tekst van de EU-verklaring van overeenstemming is beschikbaar op het volgende internetadres: www.candy-group.com

PT

INFORMAÇÃO DO EQUIPAMENTO DE RÁDIO:
A Tecnologia - B Padrão - C Banda de Frequência(s) [MHz] - D Potência Máxima [mW]

O(a) abaixo assinado(a) **Candy Hoover Group Srl** declara que o presente equipamento de rádio está em conformidade com a Diretiva 2014/53/UE. O texto integral da declaração de conformidade está disponível no seguinte endereço de Internet: www.candy-group.com

BG

ИНФОРМАЦИЯ ЗА РАДИО ОБОРУДВАНЕ:
A Технология - B Стандарт - C Честотна лента(и) [MXц] - D Максимална мощност [мВт]

С настоящото **Candy Hoover Group Srl** декларира, че радиооборудването е в съответствие с Директива 2014/53/ЕС. Пълният текст на декларацията за съответствие на ЕС е достъпен на следния интернет адрес: www.candy-group.com

CS

INFORMACE O RÁDIOVÉM ZAŘÍZENÍ:
A Technologie - B Standard - C Frekvenční pásmo (-a) [MHz] - D Maximální výkon [mW]

Společnost **Candy Hoover Group Srl** tímto prohlašuje, že rádiové zařízení je v souladu se směrnicí 2014/53/EU. Úplné znění ES prohlášení o shodě je k dispozici na této internetové adrese: www.candy-group.com

EL

ΠΛΗΡΟΦΟΡΙΕΣ ΕΞΟΛΙΣΜΟΥ ΑΣΥΡΜΑΤΗΣ ΣΥΝΔΕΣΗΣ:
A Τεχνολογία - B Πρότυπο - C Μπάντα(ες) συχνοτήτων [MHz] - D Μέγιστη ισχύς [mW]

Με το παρόν, η **Candy Hoover Group Srl** δηλώνει ότι δηλώνει ότι ο εξοπλισμός ασύρματης σύνδεσης συμμορφώνεται με την οδηγία 2014/53/ΕΕ. Το πλήρες κείμενο της δήλωσης συμμόρφωσης της ΕΕ διατίθεται στην ακόλουθη διαδικτυακή διεύθυνση: www.candy-group.com

HR

INFORMACIJE O RADIJSKOJ OPREMI:
A Tehnologija - B Standard - C Frekvencijski pojas(evi) [MHz] - D Maksimalna snaga [mW]

Ovim tvrtka **Candy Hoover Group Srl** izjavljuje da je radijska oprema u skladu s Direktivom 2014/53/EU. Cijeli tekst Deklaracije EU o usklađivanju dostupan je na sljedećoj internetskoj adresi: www.candy-group.com

HU

RÁDIÓ BERENDEZÉS ADATAI:
A Technológia - B Szabvány - C Frekvenciasáv(ok) [MHz] - D Maximális teljesítmény [mW]

A **Candy Hoover Group Srl** ezennel kijelenti, hogy a rádió berendezés teljesíti a 2014/53/EU irányelv előírásait. Az uniós megfelelőségi nyilatkozat teljes szövege a következő internetes címen elérhető: www.candy-group.com

PL

INFORMACJE DOTYCZĄCE SPRZĘTU RADIOWEGO:
A Technologia - B Standard - C Zakres częstotliwości [MHz] - D Moc maksymalna [mW]

Niniejszym firma **Candy Hoover Group Srl** deklaruje, że sprzęt radiowy jest zgodny z dyrektywą 2014/53/UE. Pełny tekst deklaracji zgodności UE dostępny jest na następującej stronie internetowej: www.candy-group.com

RO

INFORMAȚII PRIVIND ECHIPAMENTUL RADIO:
A Tehnologie - B Standard - C Bandă (benzi) frecvență [MHz] - D Putere maximă [mW]

Prin aceasta, **Candy Hoover Group Srl** declară că echipamentul radio respectă Directiva 2014/53/UE. Textul complet al declarației de conformitate UE este disponibil la următoarea adresă de internet: www.candy-group.com

Mettere in funzione la lavatrice solo dopo aver letto attentamente le istruzioni. Si consiglia di tenere sempre il manuale a portata di mano e di conservarlo con cura per eventuali futuri proprietari.

Indicazioni ambientali

Questo elettrodomestico è marcato conformemente alla Direttiva Europea 2012/19/UE sui Rifiuti da Apparecchiature Elettriche ed Elettroniche (RAEE).

I RAEE contengono sia sostanze inquinanti (che possono cioè avere un impatto negativo anche molto pesante sull'ambiente) sia materie prime (che possono essere riutilizzate). E' perciò necessario sottoporre i RAEE ad apposite operazioni di trattamento, per rimuovere e smaltire in modo sicuro le sostanze inquinanti ed estrarre e riciclare le materie prime. Ogni cittadino può giocare un ruolo decisivo nell'assicurare che i RAEE non diventino un problema ambientale; basta seguire qualche semplice regola:

- i RAEE non vanno mai buttati nella spazzatura indifferenziata;
- i RAEE devono essere consegnati ai Centri di Raccolta (chiamati anche isole ecologiche, riciclerie, piattaforme ecologiche ...) allestiti dai Comuni o dalle Società di igiene urbana; in molte località viene anche effettuato il servizio di ritiro a domicilio dei RAEE ingombranti.

In molte nazioni, quando si acquista una nuova apparecchiatura, si può consegnare il RAEE al negoziante, che è tenuto a ritirarlo gratuitamente (ritiro "uno contro uno") a patto che il nuovo apparecchio sia dello stesso tipo e svolga le stesse funzioni di quello reso.

INFORMAZIONI PER I LABORATORI DI PROVA

PROGRAMMI DI PROVA SECONDO Direttiva 96/60/CE

LAVAGGIO:
PROGRAMMA **ECO 40-60**
IMPOSTANDO LA TEMPERATURA A 60°C

ASCIUGATURA:
PROGRAMMA DI ASCIUGATURA
COTONE
GRADO DI ASCIUGATURA
ARMADIO

PROGRAMMI DI PROVA SECONDO (EU) No 2019/2023

LAVAGGIO:
PROGRAMMA **ECO 40-60**

LAVA & ASCIUGA:
PROGRAMMA **ECO 40-60 +**
GRADO DI ASCIUGATURA
ARMADIO

Nel caso in cui l'elettrodomestico abbia un'esplicita dichiarazione energetica: ciò significa che questo elettrodomestico è più efficiente del valore limite della classe "A" di efficienza energetica come indicato sul cassetto frontale, secondo il Regolamento delegato UE 2019/2014.

Apponendo la marcatura CE su questo prodotto, dichiariamo, sotto la nostra responsabilità, di ottemperare a tutti i requisiti relativi alla tutela di sicurezza, salute e ambiente previsti dalla legislazione europea in essere per questo prodotto.

NORME GENERALI DI SICUREZZA

- Questo apparecchio è destinato ad uso in ambienti domestici e simili come per esempio:
  - aree di ristoro di negozi, uffici o altri ambienti di lavoro;
  - negli agriturismo;
  - dai clienti di hotel, motel o altre aree residenziali simili;
  - nei bed & breakfast.

  Un utilizzo diverso da quello tipico dell'ambiente domestico, come l'uso professionale da parte di esperti o di persone addestrate, è escluso anche dagli ambienti sopra descritti. Un utilizzo non coerente con quello riportato, può ridurre la vita del prodotto e può invalidare la garanzia del costruttore. Qualsiasi danno all'apparecchio o ad altro, derivante da un utilizzo diverso da quello domestico (anche quando l'apparecchio è installato in un ambiente domestico) non sarà ammesso dal costruttore in sede legale.
- Questo apparecchio può essere utilizzato da bambini di 8 anni e oltre e da persone con capacità fisiche, sensoriali o mentali ridotte o con mancanza di esperienza e di conoscenza a patto che siano supervisionate o che siano date loro istruzioni in merito all'utilizzo sicuro dell'apparecchio e che capiscano i pericoli del suo utilizzo. Evitare che i bambini giochino con la lavatrice o che si occupino della sua pulizia e manutenzione senza supervisione.
- I bambini dovrebbero essere supervisionati per assicurarsi che non giochino con l'apparecchio.
- I bambini di età inferiore a 3 anni devono essere tenuti lontano dalla macchina, a meno che non vengano continuamente sorvegliati.
- Se il cavo di alimentazione è danneggiato, esso deve essere sostituito da un cavo o da un assemblaggio speciale, disponibile presso il costruttore o il suo servizio assistenza tecnica.
- Utilizzare unicamente il tubo di carico fornito con l'apparecchio per il collegamento alla rete idrica. I vecchi tubi non devono essere riutilizzati.
- La pressione idrica deve essere compresa tra un minimo di 0,1 MPa ed un massimo di 1 Mpa.
- Assicurarsi che nessun tappeto ostruisca la base della lavatrice né i condotti di ventilazione.
- La parte finale di un ciclo nella lavasciuga avviene senza calore (ciclo di raffreddamento) per assicurarsi che gli articoli siano sottoposti ad una temperatura che garantisca che non verranno danneggiati.

⚠ ATTENZIONE:
Non arrestare mai la lavasciuga prima della fine del ciclo d'asciugatura, a meno che tutti gli articoli non vengano ritirati rapidamente e stesi per dissipare il calore.

- Dopo l'installazione, l'apparecchio deve essere posizionato in modo che la spina sia raggiungibile.
- L'apparecchio non deve essere installato dietro una porta richiudibile a chiave, una porta scorrevole o una porta con cerniera sul lato opposto a quello della lavasciuga che impedirebbe la completa apertura dello sportello.
- La massima capacità di carico di biancheria asciutta differisce a seconda del modello (fare riferimento al cruscotto).
- La lavasciuga non deve essere utilizzata se si sono impiegati dei prodotti chimici per il lavaggio.
- Non asciugare capi non lavati nella lavasciuga.
- Conviene che i capi sporchi di sostanze quali l'olio di cottura, l'acetone, l'alcol, la benzina, il cherosene, gli smacchiatori, la trementina, la cera e le sostanze per rimuoverla siano lavati in acqua calda con una quantità maggiore di detergente prima di asciugarli nella lavasciuga.
- Oggetti come gomma espansa (schiuma di lattice), le cuffie per la doccia, i materiali tessili impermeabili, gli articoli con un lato di gomma e i vestiti o i cuscini che hanno delle parti in schiuma di lattice non dovrebbero essere asciugati nella lavasciuga.
- Ammorbidenti o prodotti simili, dovrebbero essere usati conformemente alle istruzioni relative agli ammorbidenti.
- I capi sporchi di olio, possono bruciare spontaneamente quando esposti a fonti di calore come quella di un asciugatore. I capi diventano caldi, causando un processo di ossidazione dell'olio che sviluppa calore. Se il calore non può dissiparsi, i capi diventano sufficientemente caldi da poter innescare il fuoco.
- Se non si può evitare di usare l'asciugatore per tessuti contenenti residui vegetali, oli di cottura o prodotti per la cura dei capelli, questi capi devono essere lavati preventivamente in acqua calda con appositi detergenti. Questa operazione riduce, ma non elimina, il pericolo.

- Rimuovere tutti gli oggetti dalle tasche come ad esempio accendini e fiammiferi.
- Per ulteriori informazioni sul prodotto o per consultare la scheda tecnica fare riferimento al sito internet del produttore.

Collegamento elettrico e prescrizioni di sicurezza

- I dati elettrici (tensione di alimentazione e potenza assorbita) sono riportati nella targhetta dati apposta sul prodotto.
- Assicurarsi che l'impianto elettrico sia provvisto di messa a terra, che la presa di corrente sia conforme alle normative nazionali e che la spina e la presa di alimentazione corrispondano.
- L'uso di adattatori, prese multiple e/o prolunghe è fortemente sconsigliato.

⚠ ATTENZIONE:
l'apparecchio non deve essere alimentato tramite un dispositivo di commutazione esterno, come un temporizzatore, o connesso ad un circuito che viene regolarmente acceso e spento.

- Prima di qualsiasi intervento di pulizia e manutenzione della lavatrice, togliere la spina e chiudere il rubinetto dell'acqua.
- Non tirare il cavo di alimentazione o l'apparecchio stesso per staccare la spina dalla presa di corrente.
- Prima di aprire l'oblò, assicurarsi che non ci sia acqua nel cestello.

⚠ ATTENZIONE:
durante il lavaggio, l'acqua può raggiungere temperature molto elevate.

- Non lasciare la lavatrice esposta a pioggia, sole o ad altri agenti atmosferici.
- In caso di trasloco, non sollevare la lavatrice dalle manopole né dal cassetto del detersivo; durante il trasporto, non appoggiare mai l'oblò al carrello. Si consiglia di sollevare la lavatrice in due persone.
- In ogni caso di guasto e/o di malfunzionamento, si consiglia di spegnere la lavatrice, chiudere il rubinetto dell'acqua e non manomettere l'apparecchio. Contattare immediatamente il Centro Assistenza Tecnica, richiedendo solo ricambi originali. Il mancato rispetto di quanto sopra, può compromettere la sicurezza dell'apparecchio.

Il Dirigente Amministrativo, con la presente sottoscrizione, attesta la regolarità tecnica e amministrativa nonché la legittimità del provvedimento

Il Dirigente Amministrativo
Luisa Evangelista
firmato digitalmente

Il Direttore dell'UOC Controllo di Gestione attesta che la spesa risulta corrispondente al bilancio di previsione dell'anno corrente.

Il Direttore

firmato digitalmente

Il Direttore dell'UOC Bilancio e Gestione Economica Finanziaria attesta che la spesa risulta imputata sulla voce di conto del Bilancio n.
Anno 2026

Il Direttore

firmato digitalmente

Ai sensi del D. Lgs. 502/92 e successive modificazioni ed integrazioni, i sottoscritti esprimono il seguente parere sul presente provvedimento:
Parere favorevole

IL DIRETTORE AMMINISTRATIVO
Dott. Francesca Rancitelli
firmato digitalmente

Parere favorevole

IL DIRETTORE SANITARIO
Dott. Rossano Di Luzio
firmato digitalmente

IL DIRETTORE GENERALE
Dott. Vero Michitelli
firmato digitalmente

Deliberazione n. 1837 **del** 13/11/2026 **ad oggetto:**

PROPOSTA DI DONAZIONE DI UNA "LAVASCIUGA CANDY SMART PRO INVERTER" A FAVORE DELL'ASL DI PESCARA DA DESTINARE PRESSO LA U.O.C. DI PSICHIATRIA DEL P.O. DI PESCARA -ACCETTAZIONE-

---

CERTIFICATO DI PUBBLICAZIONE

- Si attesta che il presente atto viene pubblicato, in forma integrale, all'ALBO ON LINE dell'ASL di Pescara (art. 32 L. 69/09 e s.m.i.), in data 16/11/2026 per un periodo non inferiore a 15 giorni consecutivi.

Atto soggetto al controllo della Regione (art. 4, co. 8 L. 412/91): NO

Il Funzionario Incaricato